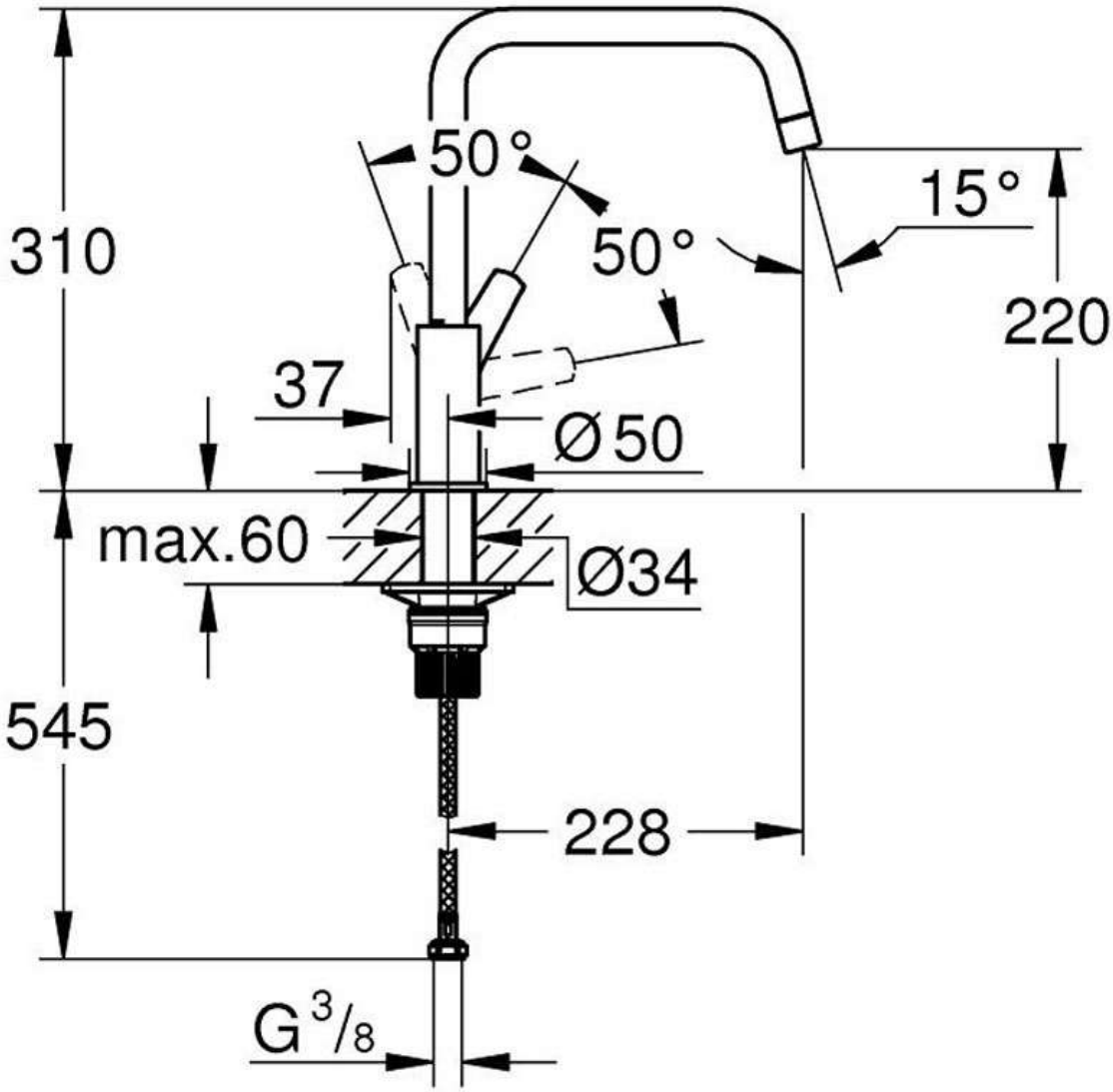
310
50°
50°
15°
220
37
Ø50
max.60
Ø34
545
228
G 3/8

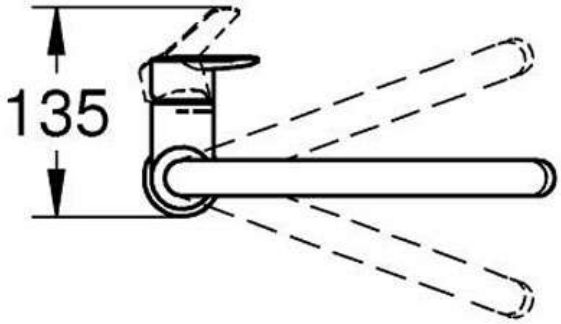
135